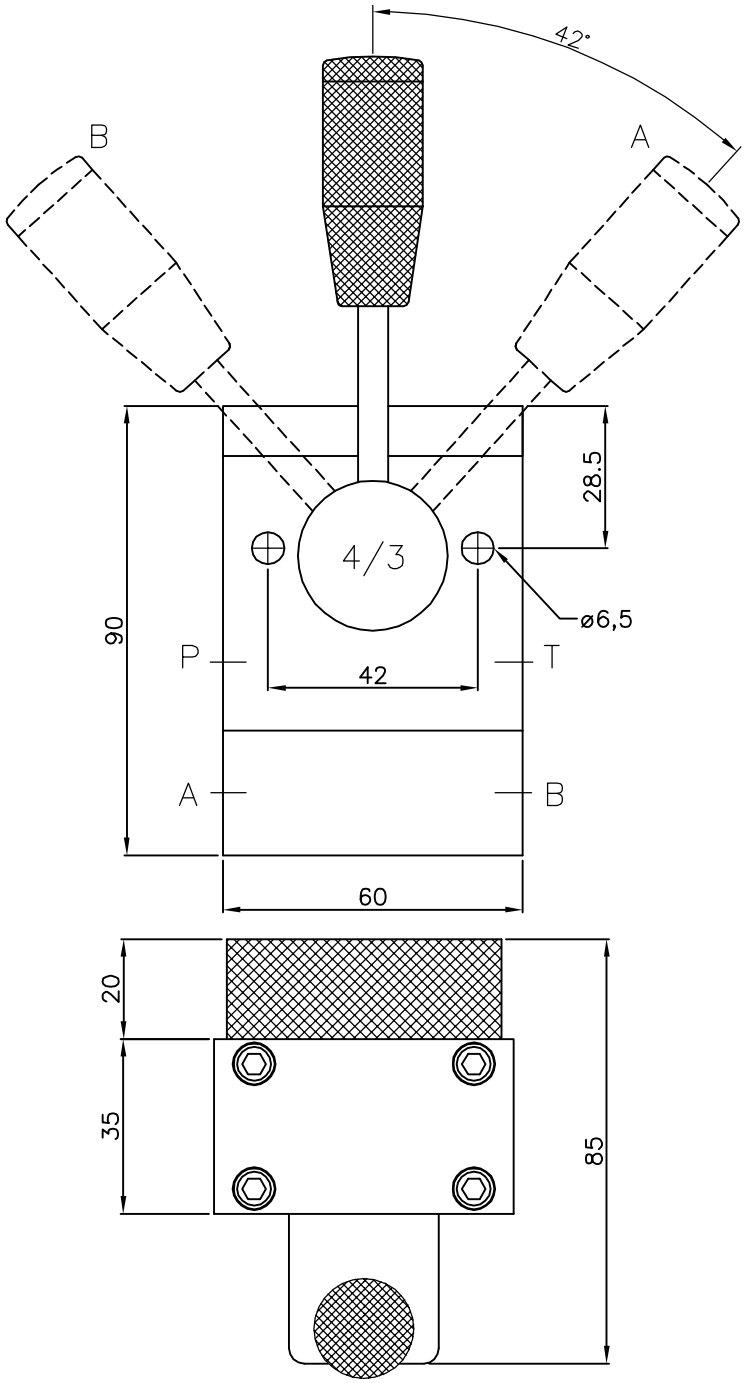

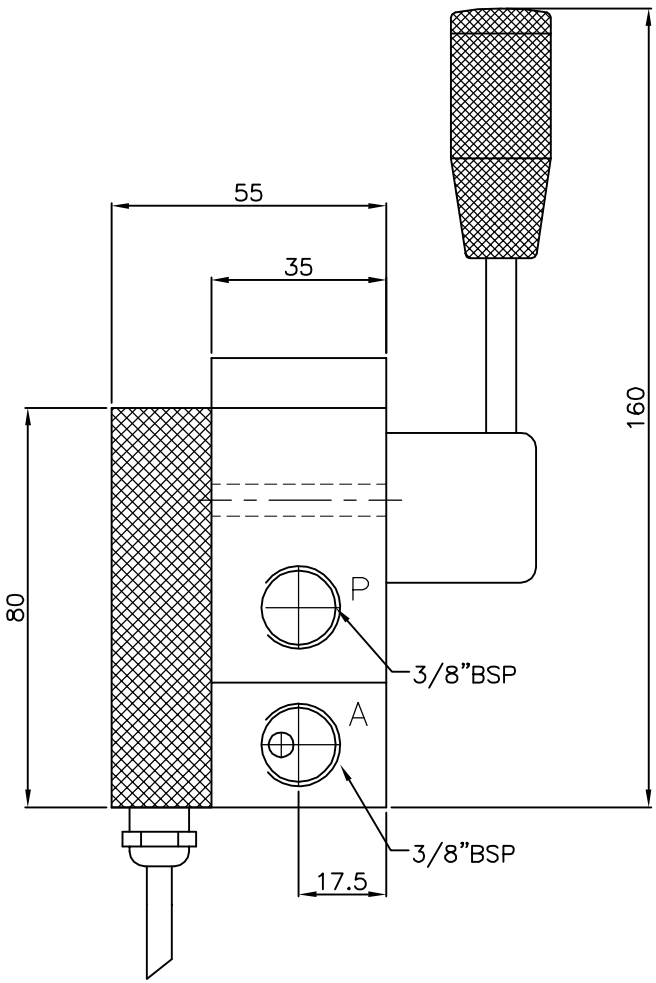

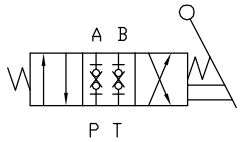

Mål uden tolerancer ±0.1

	NRV–S–4/3–3/8" directional valve	Tegn: *A.D.*
	with built–in switch	Godk: 22.07.02
		Ret: 26.10.07
Målestok: 1:1	SSH Stainless a.s	Tegn. nr: 02–35–1505
Materiale: AISI 304		